平成１８年度大隅地区バドミントン冬季オープン大会

平成18年10月29日

10月29日志布志市志布志町運動公園総合体育館においておこなわれました大隅オープン冬季大会の結果を報告します。今回は参加チーム数が166チーム総勢332名の参加者でしたが男子Ａ級では20チームもの参加をいただき内容も各クラス熱戦の連続でした。

次回大会は19年2月11日、春季オープン大会が予定されております。皆様のご参加お待ちいたします。

順位報告（敬称略）

男子Ａ級	第１位	ペコペコ	柿内康平	・	桃井史典
	第２位	桜島代表	濱田真樹	・	川添翔太
	第３位	桜島代表	前田大介	・	堂地　誠
男子Ｂ級	第１位	鹿屋高校	池田晋弥	・	緒方駿介
	第２位	桃太郎	種子智人	・	中浜徳昭
	第３位	ＵＺクラブ	中村　勝	・	宮崎雄二
男子Ｃ級	第１位	日南クラブ・富の原小	石橋英和	・	綾部　守
	第２位	MSDF鹿屋	後藤邦彦	・	鳥越長太郎
	第３位	川西クラブ	松崎義幸	・	前田智博

女子Ａ級	第１位	日置・桃太郎クラブ	東瀬戸祥子	・	種子　里美
	第２位	大隅さくらんぼ	飯野　直子	・	樺山真由美
	第３位	北諸クラブ	冨満豊子	・	渡邊小百合
女子Ｂ級	第１位	ペコペコ	秋広加奈子	・	町島元妹
	第２位	大隅さくらんぼ	徳永成子	・	力石美智恵
	第３位	大隅さくらんぼ	川崎涼子	・	慶田まなみ
女子Ｃ級	第１位	ＵＺクラブ	中村知佳	・	新山田真由美
	第２位	根占中	川原まどか	・	濱田歩乃果
	第３位	松山クラブ	大迫克子	・	福岡樹里

曽於地区バドミントン協会事務局
天水重幸

男 子 A 級

桜島代表・AIKOYO		裏サキバル	ペコペコ		南大隅クラブ・園田商会	ペコペコ	桜島代表
浜ノ上元樹	21 18	大徳秀明	福元 翔	12 21	福園光秀	福島康高	14 21 前田大介
平野幸司	11	曽山 晃	別府良修	13	大竹野祐一	徳石雄大	15 堂地 誠
21		12	21		21	20	21
1	A	2	3	B	4	5	C 6
7		21	4		7	21	20
京セラ国分	12	ペコペコ	志學館大学	14	HSC・鹿児島国際大学	裏サキバル	16 MSDF鹿屋
松下健二	11 21	柿内康平	田中信吾	6 21	瀧井耕平	内木場裕	21 12 迫 満義
武村邦之		桃井史典	中山綾介		柳 雅敏	徳留 健	東 淳一

桜島代表		ﾓｱｽﾎﾟｰﾂ・第一工大	北諸クラブ		ペコペコ		
坂野正平	2 21	厚石健太	岸本隆宏	21 15	西 智洋		
坂野 健	17	池田浩一朗	吉原直弥	19	稲村武臣		
4		21	17		17		
7	D	8	9	E	10		
21		12	21		21		
マークンズ	18	ペコペコ	裏ｻｷﾊﾞﾙ	20	桜島代表		
長井祐一郎	21 5	引地祐人	中原浩司	14 21	濱田真樹		
野田正俊		竹下順章	長沼加寿郎		川添翔太		

男 子 B 級

ペコペコ		志布志高校	串良商業		北諸クラブ	γ-G大隅鹿屋	チームはにわ
指原宏太	21 5	原田尚斗	坂田弘成	18 21	田代昭一	大西裕幸	21 5 伊関智浩
泉田 真	13	丸野一樹	竹之内和也	15	山本悠貴	田口朋洋	17 伊関清美
21		14	21		21	21	21
1	A	2	3	B	4	5	C 6
19		21	6		19	9	15
大丸アトム	14	UZクラブ	京セラ国分	16	MSDF鹿屋	SRS	18 串良クラブ
仮水俊郎	16 21	中村 勝	松井 猛	17 21	油田賢一	畑 宏次	16 21 内西賢一郎
園山英一		宮崎雄二	川村寛之		天水重幸	福重和憲	梅北 海

岩崎クラブ		串良商業	北諸クラブ		鹿屋高校	志布志高校	TRUST
今別府勇太	21 1	郷原郁美	渡邊竜郎	12 21	池田晋弥	亀石浩俊	21 19 上村寿文
今別府結花	19	牧迫剛志	鍛屋智巳	21	緒方駿介	山ノ内涼太	23 野口勇樹
9		16	21		4	11	21
7	D	8	9	E	10	11	F 12
21		21	13		21	21	10
京セラ隼人	20	エイプ	MSDF鹿屋	22	桃太郎	ペコペコ	24 串良商業
池田智博	21 11	藤山真之介	迫 ひろみ	3 21	種子智人	山上大樹	21 14 堀切東一
久積健志		松下一輝	山元和秋		中浜徳昭	山下 遼	大田洋平

男 子 C 級

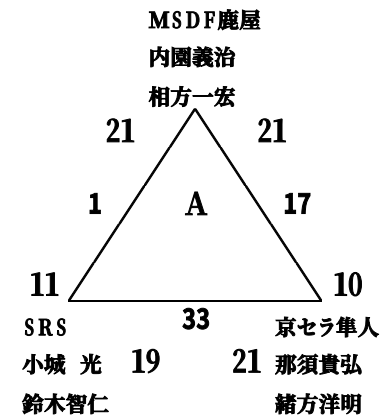
MSDF鹿屋
内園義治
相方一宏
21
21
1
A
17
11
10
33
SRS
京セラ隼人
小城 光
19
21
那須貴弘
鈴木智仁
緒方洋明

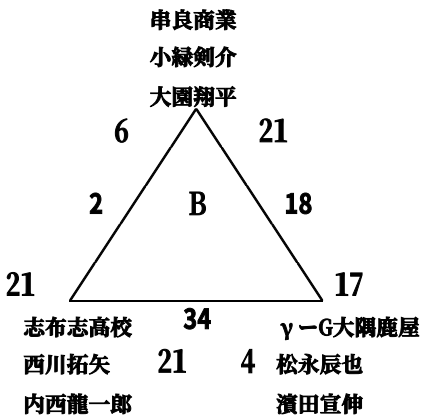
串良商業
小緑剣介
大園翔平
6
21
2
B
18
21
17
34
志布志高校
γーG大隅鹿屋
西川拓矢
21
4
松永辰也
内西龍一郎
濱田宣伸

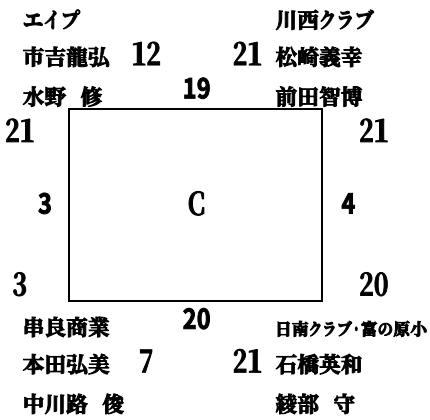
エイプ
川西クラブ
市吉龍弘
12
21
松崎義幸
水野 修
19
前田智博
21
21
3
C
4
3
20
20
串良商業
日南クラブ・富の原小
本田弘美
7
21
石橋英和
中川路 俊
綾部 守

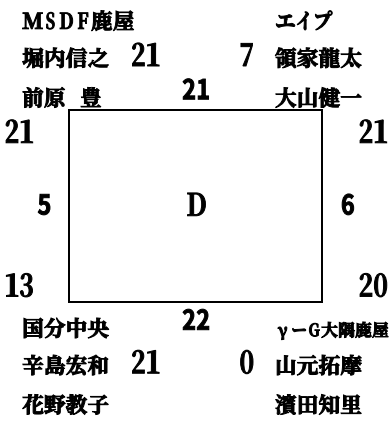
MSDF鹿屋
エイプ
堀内信之
21
7
領家龍太
前原 豊
21
大山健一
21
21
5
D
6
13
20
22
国分中央
γーG大隅鹿屋
辛島宏和
21
0
山元拓摩
花野教子
濱田知里

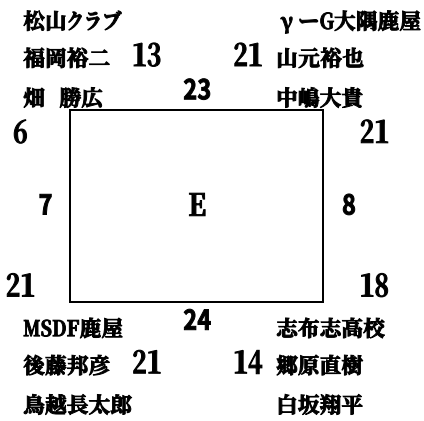
松山クラブ
γーG大隅鹿屋
福岡裕二
13
21
山元裕也
畑 勝広
23
中嶋大貴
6
21
7
E
8
21
18
24
MSDF鹿屋
志布志高校
後藤邦彦
21
14
郷原直樹
鳥越長太郎
白坂翔平

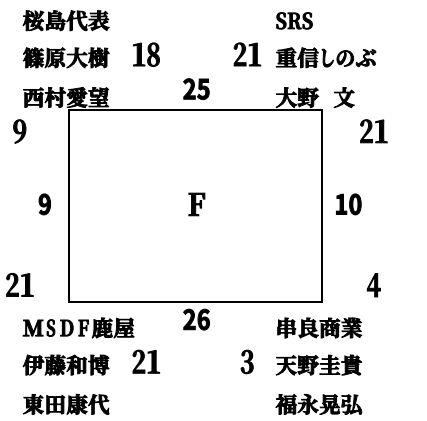
桜島代表
SRS
篠原大樹
18
21
重信しのぶ
西村愛望
25
大野 文
9
21
9
F
10
21
4
26
MSDF鹿屋
串良商業
伊藤和博
21
3
天野圭貴
東田康代
福永晃弘

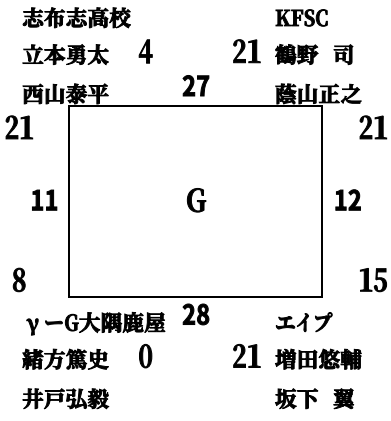
志布志高校
KFSC
立本勇太
4
21
鶴野 司
西山泰平
27
蔭山正之
21
21
11
G
12
8
15
28
γーG大隅鹿屋
エイプ
緒方篤史
0
21
増田悠輔
井戸弘毅
坂下 翼

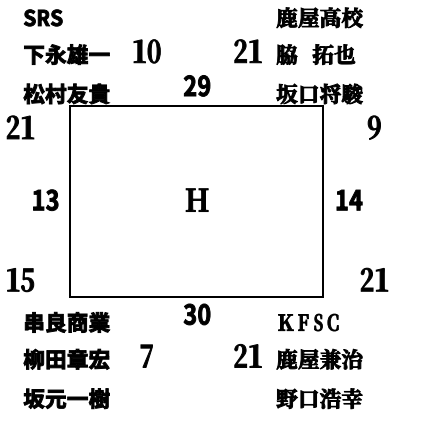
SRS
鹿屋高校
下永雄一
10
21
脇 拓也
松村友貴
29
坂口将駿
21
9
13
H
14
15
21
30
串良商業
KFSC
柳田章宏
7
21
鹿屋兼治
坂元一樹
野口浩幸

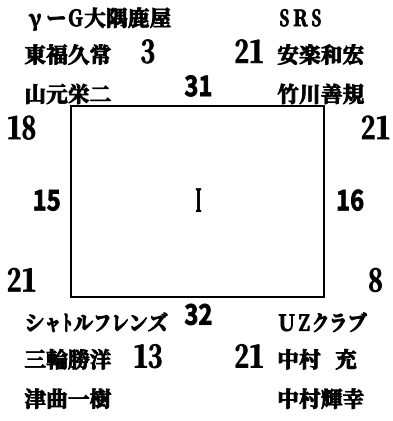
γーG大隅鹿屋
SRS
東福久常
3
21
安楽和宏
山元栄二
31
竹川善規
18
21
15
I
16
21
8
32
シャトルフレンズ
UZクラブ
三輪勝洋
13
21
中村 充
津曲一樹
中村輝幸

女 子 A 級

	日置･桃太郎クラブ 東瀬戸祥子 種子　里美	シャトルフレンズ 長崎　瑞穂 長崎　梓紗	ウッドクラブ 山下　亜希 菊池　　彩	大隅さくらんぼ 飯野　直子 樺山真由美	北諸クラブ 冨満　豊子 渡邊小百合	勝	負	順位
日置･桃太郎クラブ 東瀬戸祥子 種子　里美		1 21 — 15	7 21 — 11	9 21 — 14	4 21 — 20	4	0	1
シャトルフレンズ 長崎　瑞穂 長崎　梓紗	1 15 — 21		3 20 — 21	8 17 — 21	6 10 — 21	0	4	5
ウッドクラブ 山下　亜希 菊池　　彩	7 11 — 21	3 21 — 20		5 13 — 21	10 10 — 21	1	3	4
大隅さくらんぼ 飯野　直子 樺山真由美	9 14 — 21	8 21 — 17	5 21 — 13		2 21 — 16	3	1	2
北諸クラブ 冨満　豊子 渡邊小百合	4 20 — 21	6 21 — 10	10 21 — 10	2 16 — 21		2	2	3

女 子 B 級

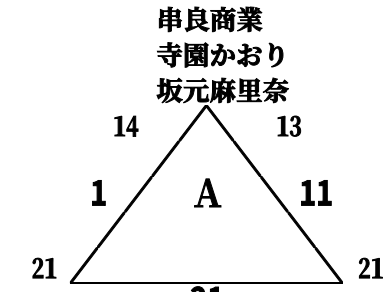

国分中央クラブ　21　SRS
溝口典子　21　10　竹迫悦子
鎌田美和子　福重由起

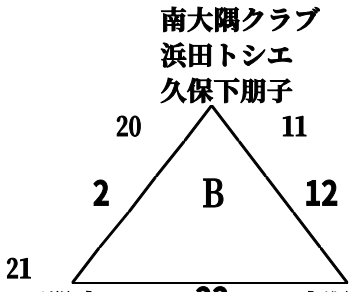

三股中　22　大隅さくらんぼ
栄　眞音　3　21　徳永成子
土持奏絵　力石美智恵

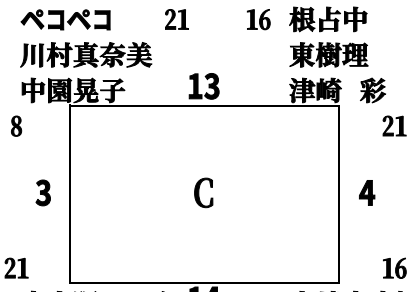

南大隅クラブ　14　大崎家庭婦人
浜田つぎみ　21　8　赤田みどり
炭之原まり子　本倉礼子

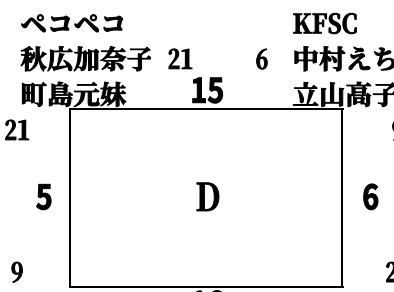

KFSC
中村えち子
立山高子

申良商業　16　国分中央クラブ
釘宮　舞　5　21　福永美穂子
平良茉里　神川祥子

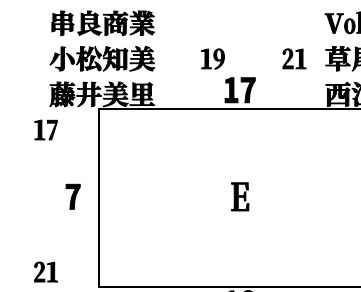

Vol'ga
草尾　瞳
西江香織

ペコペコ　18　川西クラブ
松田まなみ　21　9　福崎奈々江
前野優希　下園美香

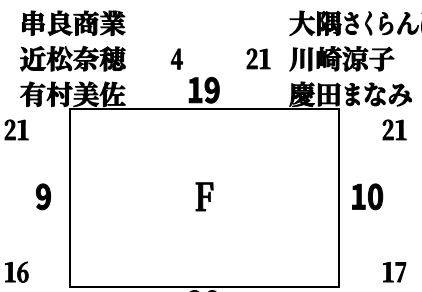

大隅さくらんぼ
川崎涼子
慶田まなみ

ペコペコ　20　根占中
宮脇ゆかり　5　21　山之内　萌
浜崎真理恵　坂口瑞生

女子C級

三股中
中村梨央
福留　燿

21　3
1　A　30
18　21

KFSC　59　志布志高校
福永泰恵　3　21　大村　舞
牧口千草　飯野美那子

三股中　京セラ隼人
藤垣ひかり　2　21　緒方久美
宮原彩矢乃　33　緒方七海

2　21
4　D　5
21　19

末吉高校　34　ｙーG大隅鹿屋
岩崎ゆき　21　13　吉原さき
春山絵理奈　山元香奈

根占中･神山ねじめ　志学館大学
大園紅葉　20　21　新平祐子
大園　椿　39　山之口あゆみ

16　20
10　G　11
21　21

高崎中　40　ｙーG大隅鹿屋
山崎華瑛　21　3　山元かよ子
久本美樹　井戸有香

KFSC　三股中
山之内智子　21　1　中松佳子
堀切美智代　45　早田百合絵

21　2
16　J　17
6　21

志布志高校　46　根占中
波見真理子　4　21　後藤　恋
岩室成理　大園美紀

ﾋﾞﾝｸｼｬﾄﾙ　志布志高校
平原春美　21　15　蒲ヶ原咲乃
田中量子　51　立木里奈

21　21
22　M　23
12　2

京セラ国分　52　三股中
西川すみえ　21　2　中野愛美
高橋春菜　三好友美

志布志高校　KFSC
山之口莉佳　5　21　小島あかね
上村愛菜　57　馬場園利恵

21　21
28　P　29
3　0

池田病院　58　三股中
小島星子　21　8　櫻森由夏
片野智子　野村由奈

串良商業
小川美咲
隈元亜沙美

6　21
2　B　31
21　14

松山クラブ　60　三股中
大迫克子　21　1　長尾圭衣
福岡樹里　松原千春

池田病院　岩崎クラブ
平山さわ枝　4　21　大休寺順子
川地早苗　35　原　美千春

4　21
6　E　7
21　20

三股中　36　KFSC
蔵満里穂　1　21　内田愛香
森山睦代　山下香緒里

高崎中　串良商業
福盛彩乃　21　13　西田侑未
上原瑠稀　41　原口美保

21　21
12　H　13
5　4

池田病院　42　財部高校
峯崎亜砂子　21　3　上丸静香
長瀬和江　末永愛美

高崎中　UZクラブ
鶴　茉里子　0　21　中村知佳
永崎由妃　47　新山田真由美

8　21
18　K　19
21　4

串良商業　48　三股中
堀脇彩加　4　21　加藤千妃呂
持田聡美　久保千尋

三股中　串良クラブ
瀬ノ口三穂　2　21　西尾　葉
永山奈津美　53　福元ひろみ

17　21
24　N　25
21　0

なのはなクラブ　54　末吉高校
内園千晴　21　5　小川原　茜
内倉紗季　平田理紗

高崎中バド
相良亜紀
富吉結梨恵

3　21
3　C　32
21　9

ひまわり･根占ｼｬﾄﾙ　61　財部高校
松元かおり　21　6　陣内由香
坂口鈴代　上野愛美

三股中　串良商業
池田実優　21　12　神崎亜美
中内結女　37　岡崎あかね

4　0
8　F　9
21　21

根占中　38　京セラ国分
川原まどか　21　11　松下祐子
濵田歩乃果　市村奈津美

池田病院　串良クラブ
宮内真由美　2　21　南　智子
今村小百合　43　山崎正子

7　21
14　I　15
21　4

末吉高校　44　高崎中
山川真理恵　21　12　松崎　茜
東崎　楓　牛谷みほ

財部高校　三股中
松元真生　4　21　上石　泉
澁江つかさ　49　長崎千鶴

1　16
20　L　21
21　21

なのはなクラブ　50　志布志高校
畑　夏美　21　18　小野里香
重田彩加　萬歳奈々

串良商業　SRS
福永奈菜　4　21　下永ひかり
下西淳子　55　兵頭里香

17　6
26　O　27
21　21

三股中　56　鹿屋東中
黒木　茜　1　21　名頭薗有利江
兒玉文音　熊野さおり

男子A級

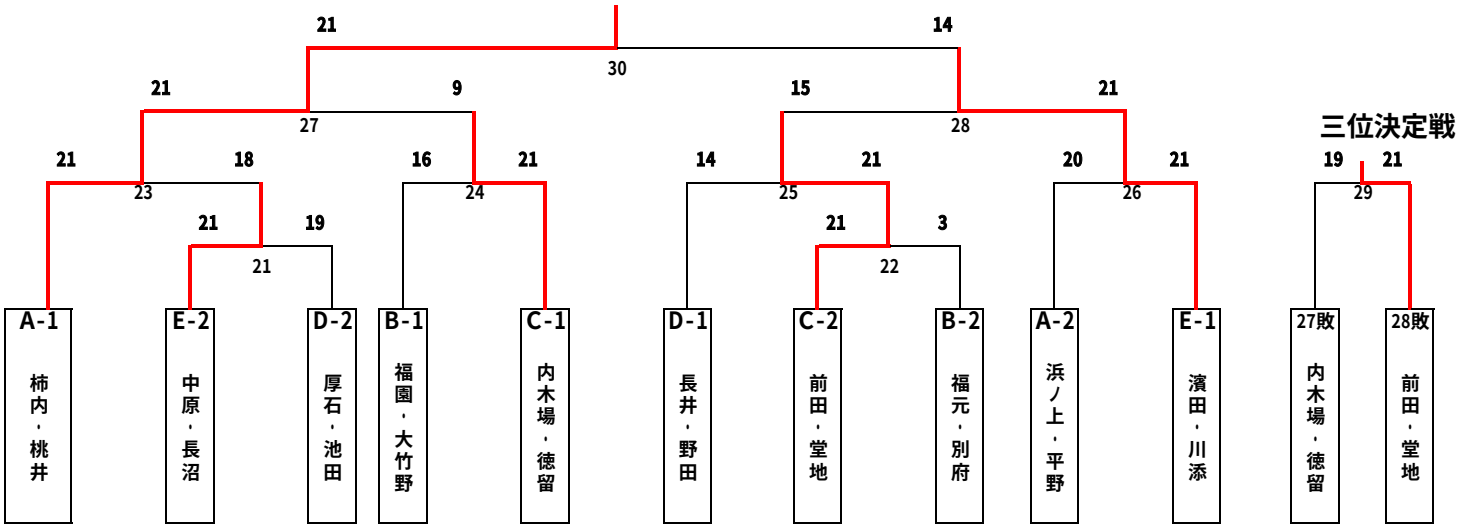

男子B級

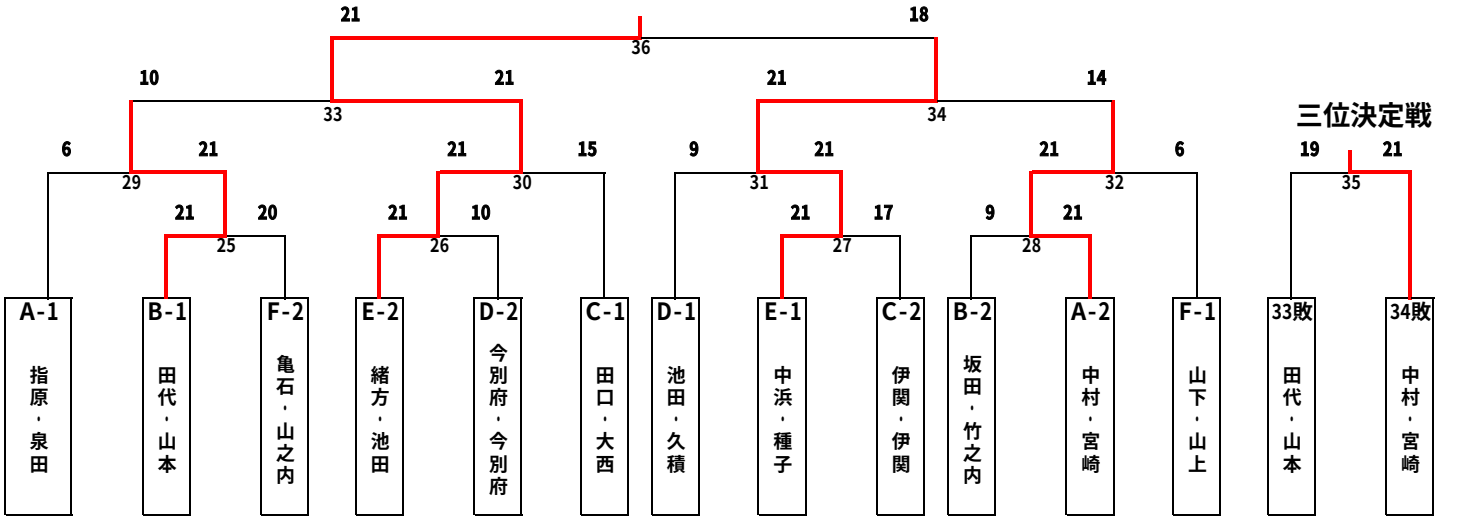

男子C級

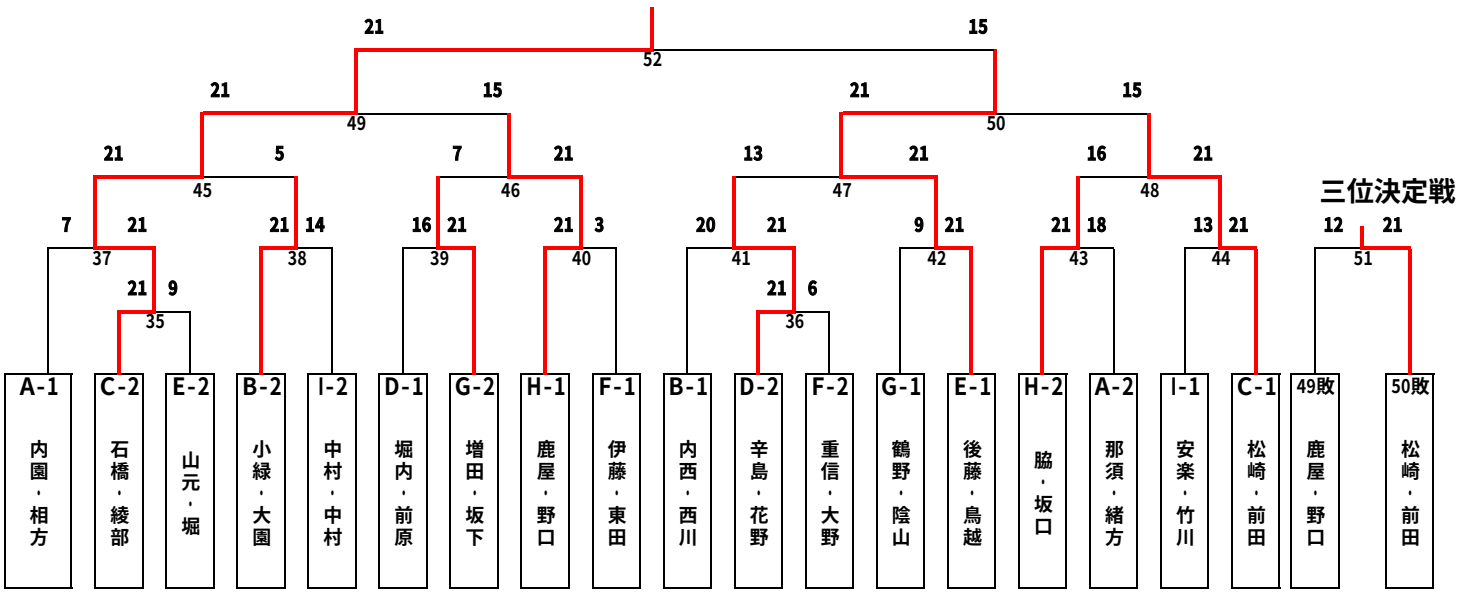

女子B級

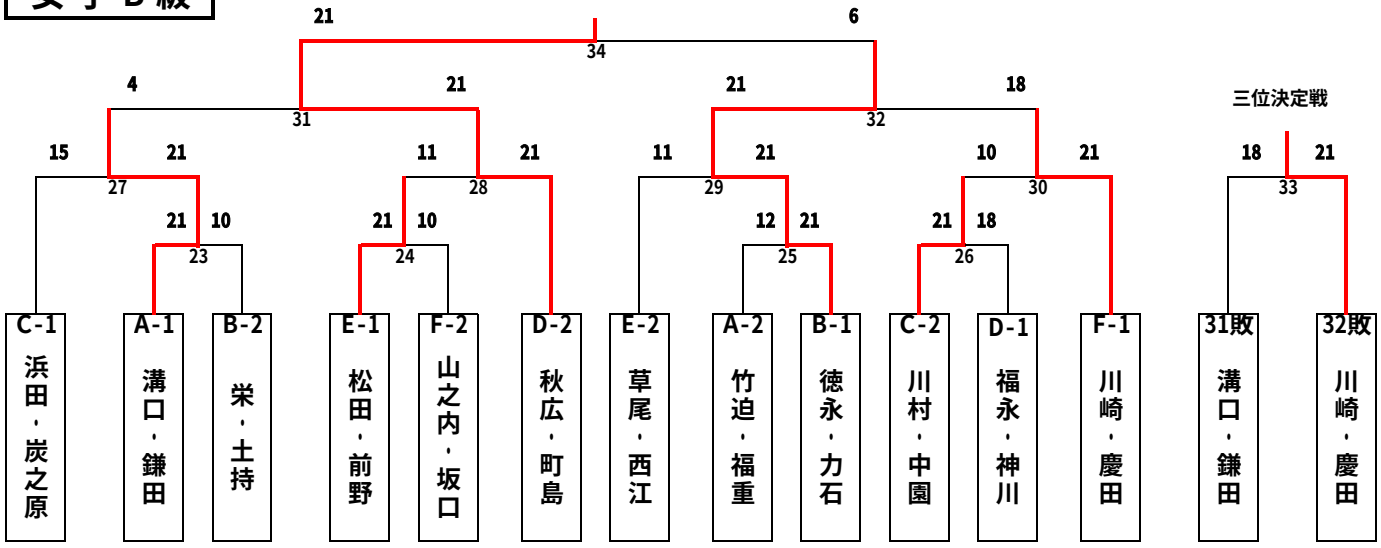
21
6
34
4
21
21
18
31
32
三位決定戦
15
21
11
21
11
21
10
21
18
21
27
28
29
30
33
21
10
21
10
12
21
21
18
23
24
25
26
C-1 浜田・炭之原
A-1 溝口・鎌田
B-2 栄・土持
E-1 松田・前野
F-2 山之内・坂口
D-2 秋広・町島
E-2 草尾・西江
A-2 竹迫・福重
B-1 徳永・力石
C-2 川村・中園
D-1 福永・神川
F-1 川崎・慶田
31敗 溝口・鎌田
32敗 川崎・慶田

女子C級

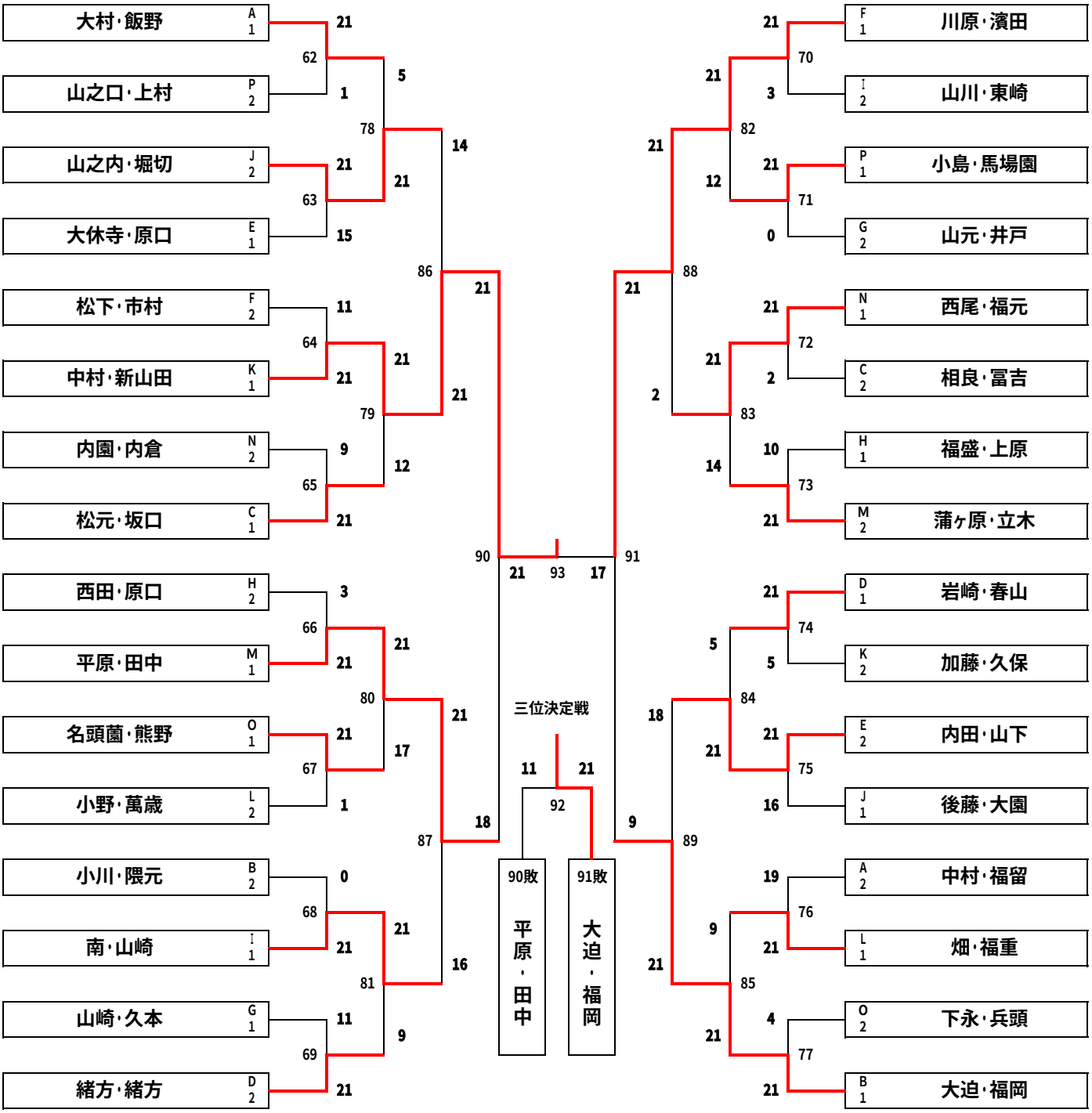
大村・飯野 A1
山之口・上村 P2
山之内・堀切 J2
大休寺・原口 E1
松下・市村 F2
中村・新山田 K1
内園・内倉 N2
松元・坂口 C1
西田・原口 H2
平原・田中 M1
名頭薗・熊野 O1
小野・萬歳 L2
小川・隈元 B2
南・山崎 I1
山崎・久本 G1
緒方・緒方 D2
川原・濱田 F1
山川・東崎 I2
小島・馬場園 P1
山元・井戸 G2
西尾・福元 N1
相良・冨吉 C2
福盛・上原 H1
蒲ヶ原・立木 M2
岩崎・春山 D1
加藤・久保 K2
内田・山下 E2
後藤・大園 J1
中村・福留 A2
畑・福重 L1
下永・兵頭 O2
大迫・福岡 B1
三位決定戦
90敗 平原・田中
91敗 大迫・福岡